SPALTEAFVANDING
SLOTTED DRAINAGE
SCHLITZENTWÄSSERUNG

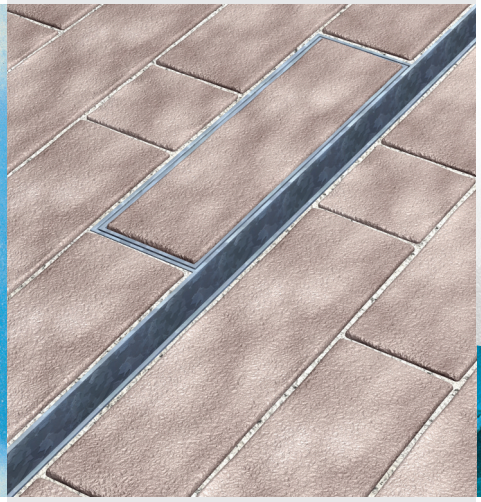

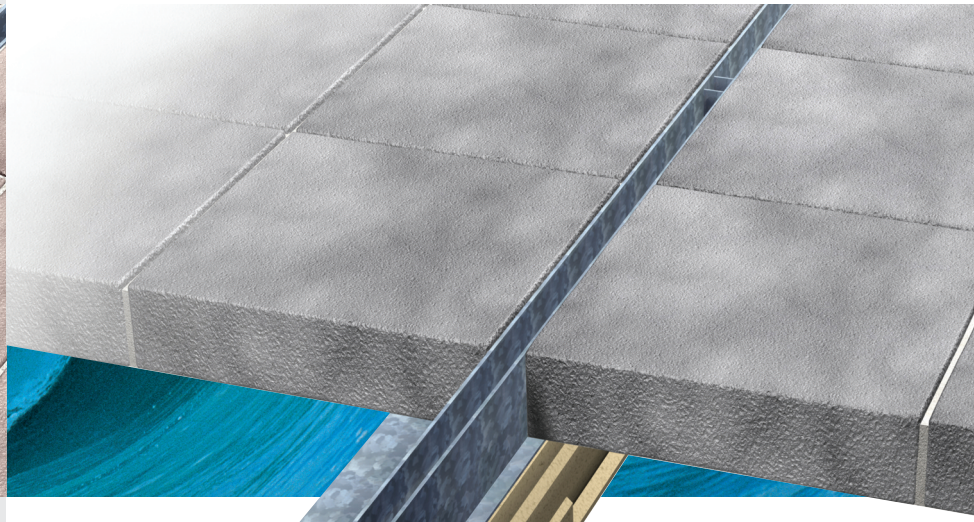

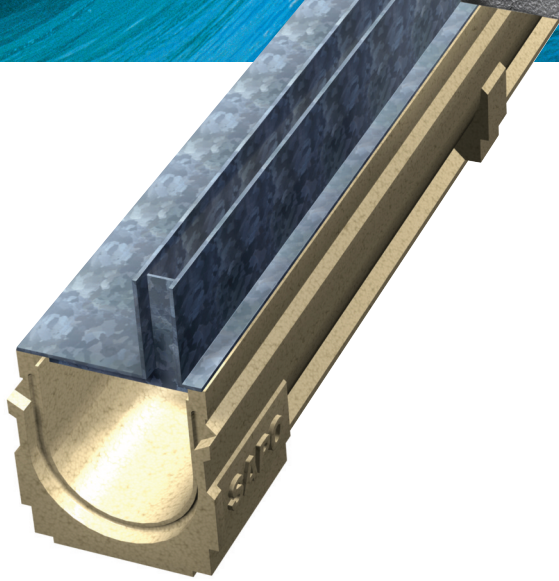

Polysans langspaltedæksel gør afvandingen næsten usynlig...

En smal sprække i belægningen til at fange overfladevandet, er det eneste, der er synligt af dette effektive afvandingssystem.
Langspaltedækslet anvendes på pladser og parker eller som facadeafvanding. Denne diskrete form for afvanding kan understøtte ønsket om en elegant arkitektonisk løsning.

Polysan slotted drainage - nearly invisible...

Only a narrow slot to catch the surface water is what you see of this effective drainage system. Brickslot can be used on places, in parks or as façade drainage. That discrete drainage supports your wich for an elegant architectural solution.

Polysan Schlitzentwässerung - fast unsichtbar...

Ein schmaler Spalt ist das einzig sichtbare bei diesem effektiven System zur Linienentwässerung. Die Schlitzentwässerung findet Anwendung auf Plätzen, in Parks oder als Fassadenentwässerung. Diese diskrete Form der Entwässerung unterstützt den Wunsch nach einer architektonisch eleganten Lösung.

Asymmetrisk

Spaltens asymmetriske placering giver mulighed for at komme tæt på facade eller kant.

Asymmetric

The asymmetric position of the slot enables to place the drainage close to the facade or egde.

Asymmetrisch

Die asymmetrische Positionierung des Spaltes ermöglicht den Anschluß direkt an die Fassade oder Kante.

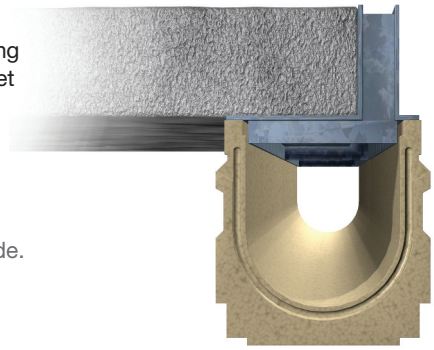

POLYSAN®
AFVANDING - DRAINAGE - ENTWÄSSERUNG

www.polysan.dk

SPALTEAFVANDING
SLOTTED DRAINAGE
SCHLITZENTWÄSSERUNG

Langspaltedæksel - Asymmetrisk
Brickslot - Schlitzrost

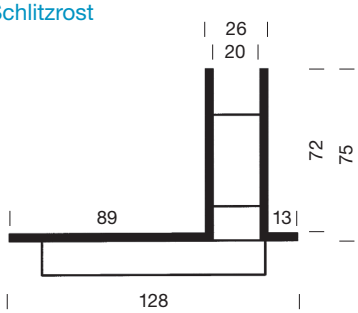

48.10C
Langspaltedæksel - Brickslot - Schlitzrost
Længde - Length - Länge: 1000 mm
4,5 kg

48.15C
Langspaltedæksel - Brickslot - Schlitzrost
Længde - Length - Länge: 500 mm
2,5 kg

Galvaniseret stål - Galvanized - Verzinkt

Spaltedæksel til Rende A10, Sapolite 1100 og 2000...
Brickslot for channel system A10, Sapolite system 1100 and 2000... -
Schlitzrost für System A10, Sapolite System 1100 und 2000...

System A10
Render med indbygget fald -
Channels with built-in-fall -
Rinnen mit Gefälle

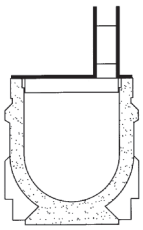

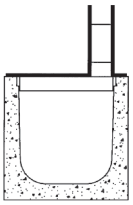

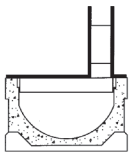

System 1100 System 2000
Render uden fald - Channels without built-in-fall -
Rinnen ohne Gefälle

Mere information på www.polysan.dk - More information at www.polysan.dk - Mehr Information auf www.polysan.dk

Rengøringsdæksel
Cleaning cover - Reinigungseinheit

Belægningssten -
Paving stone -
Pflastersteine

Løs bakke til sten -
Detachable bowl
for paving stone -
Herausnehmbare Schale
für Pflasterstein

Rengøringsdæksel -
Cleaning cover -
Reinigungs-
einheit

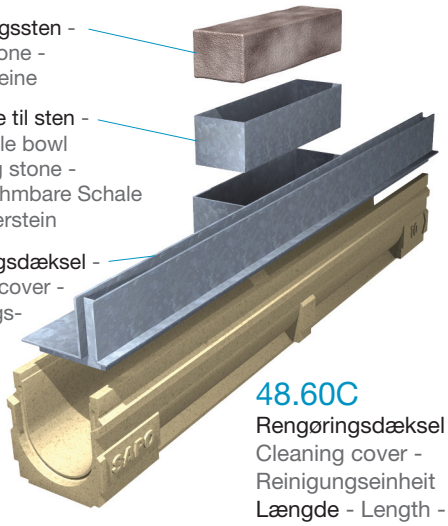

48.60C
Rengøringsdæksel -
Cleaning cover -
Reinigungseinheit
Længde - Length -
Länge: 1000 mm
9,0 kg

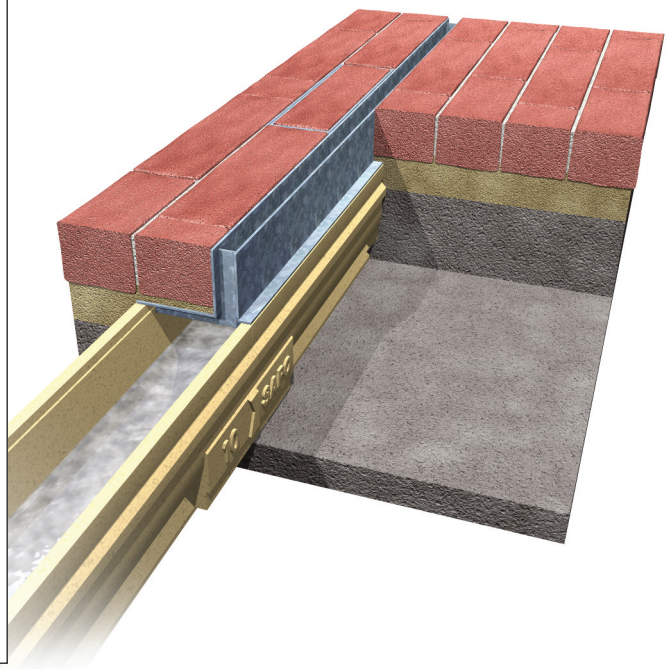

Mulighed for ændringer i udformning, spalteåbning eller højde - If required you can amend shape, opening and height of the slot - Änderung der Ausformung, Spaltöffnung und Spalthöhe auf Wunsch möglich.

POLYSAN®
POLYMERBETON - POLYMER CONCRETE

POLYSAN A/S
Industrivej 17
DK-5672 Broby
Tlf. +45 62 66 12 21
Fax +45 62 66 15 21
polysan@polysan.dk
www.polysan.dk